Les portes coulissantes de la nouvelle génération

MasterTrack® FT & BT

Confort maximum. Effort de montage minimal.

NOUVEAUX CRITÈRES DE TECHNIQUE, DESIGN ET CONFORT

Dans l'aménagement intérieur moderne, des conceptions complètes qui combinent un design minimaliste à un maximum de confort, sont recherchées. Tandis qu'on reconnaît un beau design au premier coup d'œil, le confort se cache souvent dans les détails et ne se révèle que lors de l'utilisation.

Il en va de même pour la solution high-tech de MasterTrack®. L'aspect haut de gamme du système va de pair avec une technique de porte coulissante sophistiquée. Elle se compose de trois éléments : un rail de roulement, un système de roulement et un mécanisme de serrage, ce qui rend le montage et l'utilisation particulièrement faciles.

N'utilisez pas les portes coulissantes en verre uniquement pour des solutions de gain de place. Les portes coulissantes sont également idéales dans les espaces de vie spacieux pour séparer les pièces et apporter une touche esthétique. Que ce soit par exemple pour un montage mural classique, comme solution télescopique ou pour un montage à fleur de plafond.
Avec MasterTrack®, vous avez le système adéquat à vos côtés.

MASTERTRACK® FT

MasterTrack® FT - montage mural 6 – 9

MasterTrack® FT - montage plafond 10 – 15

MasterTrack® FT - accessoires 16 – 17

MasterTrack® FT noir 18 – 19

MASTERTRACK® BT

MasterTrack® BT - montage mural 20 – 21

MasterTrack® BT - montage plafond 22 – 23

MasterTrack® BT - accessoires 24 – 25

MasterTrack® BT noir 26 – 29

COMPLÉMENTS

Poignées pour portes coulissantes 30 – 34

Manutention 35

Outils 37

MASTERTRACK® FT

Avec MasterTrack® FT, Bohle propose une solution complète high-tech pour les systèmes de portes coulissantes, qui impressionne par son silence exceptionnel et son roulement en douceur. La particularité de ce système : L'ensemble du montage ne nécessite que quelques manipulations. La pose est rapide, intuitive et donc économique.

Cadre solide en métal
Grâce au cadre solide en métal, l'amortisseur reste toujours exactement dans son guidage.

Protection anti-dégondage sûre
Le mécanisme de protection garantit une sécurité fiable contre le dégondage, même en cas d'élan plus puissant.

Système de roulement unique
Des roulements à billes de qualité et de grandes roulettes assurent un roulement en douceur et un fonctionnement silencieux unique.

Montage facile par le devant
Le montage se fait aisément par le devant. Ainsi, tous les réglages comme l'ajustement de la hauteur, l'anti-dégondage et le positionnement de l'amortisseur sont facilement accessibles.

MASTERTRACK® BT

Les solutions spéciales de la série de portes coulissantes MasterTrack® BT sont utilisées lorsque la situation de montage exige plus qu'un simple montage au plafond ou au mur. Avec le système modulaire de MasterTrack® BT l'aménagement de l'espace ne connaît aucune limite. Avec seulement quelques composants et grâce au rail de roulement compact dans lequel la suspension du verre se trouve sous le chariot, il est possible d'installer des portes à un ou plusieurs vantaux ainsi que des solutions à fleur de plafond en un tour de main.

Rail de roulement compact
Convient à diverses possibilités d'application, par exemple comme solution télescopique à deux ou trois vantaux ou encore pour un montage à fleur de plafond.

Roulettes avec amortisseur de fermeture
Le freinage de la porte coulissante s'effectue en douceur et de manière fluide en un seul mouvement grâce aux amortisseurs. Un amortisseur remplace respectivement un chariot standard.

Pince à verre
Pour la plupart des applications MasterTrack® BT, comme le montage au plafond et le montage mural classiques, ainsi que la solution télescopique.

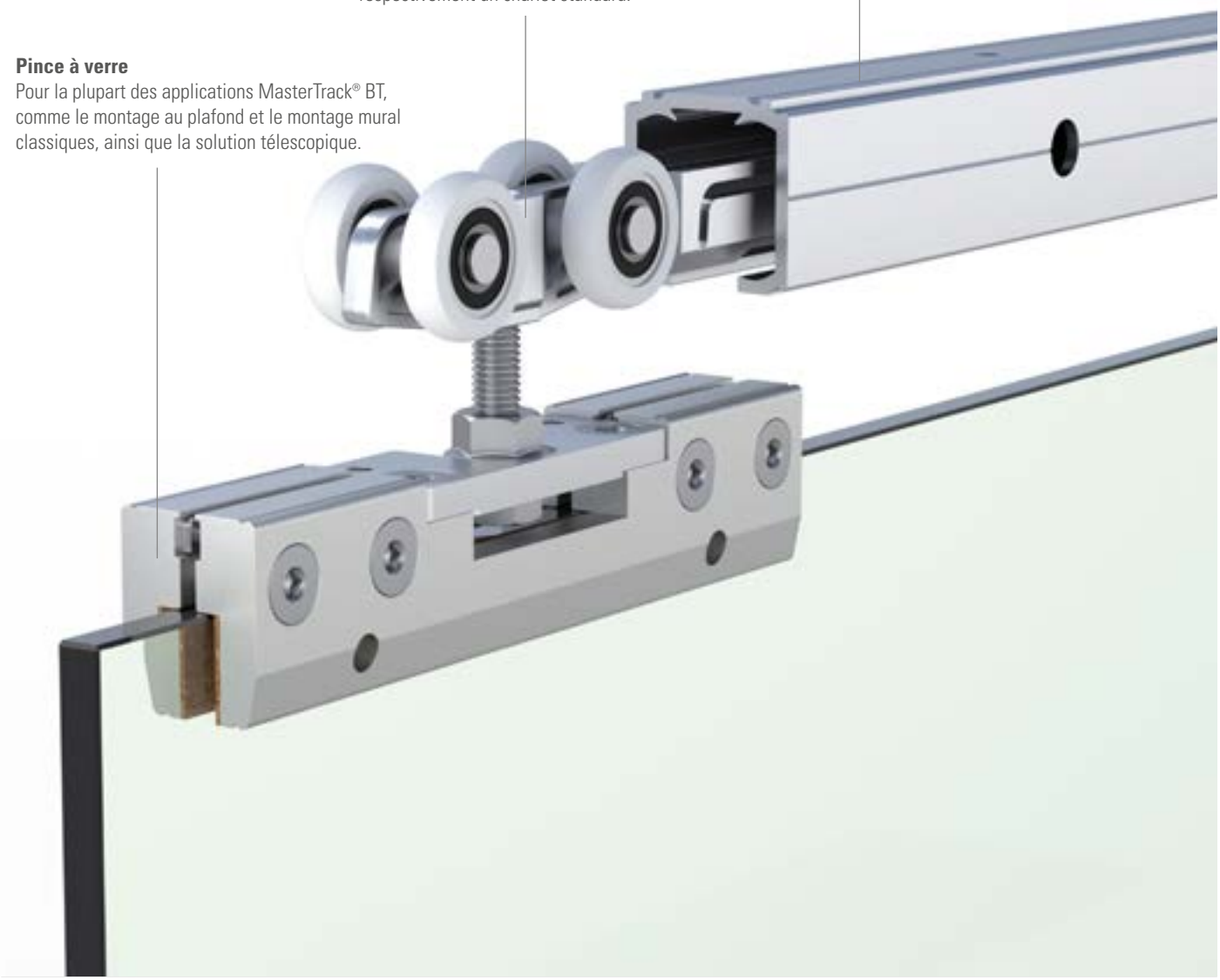

Le profilé de montage pour verre permet de monter la porte coulissante également sur du verre.

MASTERTRACK® FT
MONTAGE MURAL

Montage mural 1 vantail

Montage mural sur verre 1 vantail

Montage mural 2 vantaux, synchro sans pan fixe

Les avantages

- Roulement silencieux inégalé
- Roulement extrêmement aisé
- Mécanisme de fermeture doux et fiable
- Protection anti-dégondage sûre
- Aspect élégant, pour du verre de 60, 80, 120 et 150 kg
- Montage intuitif et économique
- Tous les réglages accessibles confortablement par le devant
- Construction modulaire dans toutes les classes de poids
- Amortisseurs en métal avec hydraulique de qualité et ressorts des deux côtés
- Ouverture synchronisée possible

MasterTrack® FT 60 - Set pour montage mural avec amortisseur à fermeture automatique, un vantail

- Epaisseur de verre porte : verre trempé 8 - 12 mm, verre feuilleté 8,76 - 12,76 mm
- Largeur min. du vantail 600 mm
- Poids max. de la porte 60 kg
- Le rail de roulement est prépercé

LONGUEUR	DECOR	RÉF.	UV
2000 mm	Couleur alu E6 C0	BO 5762011	1x
2500 mm	Couleur alu E6 C0	BO 5762511	1x
2000 mm	Aspect inox E4 C31	BO 5762014	1x
2500 mm	Aspect inox E4 C31	BO 5762514	1x
2000 mm	Noir E6 C35	BO 5762013	1x

CONTENU :

1x Rail de roulement
1x Parement
2x Chariot
2x Amortisseur à fermeture automatique
1x Guide au sol
2x Cache

MasterTrack® FT 80 - Set pour montage mural avec amortisseur à fermeture automatique, un vantail

- Epaisseur de verre porte : verre trempé 8 - 12 mm, verre feuilleté 8,76 - 12,76 mm
- Largeur min. du vantail 790 mm
- Poids max. de la porte 80 kg
- Le rail de roulement est prépercé

LONGUEUR	DECOR	RÉF.	UV
2000 mm	Couleur alu E6 C0	BO 5782011	1x
2500 mm	Couleur alu E6 C0	BO 5782511	1x
3000 mm	Couleur alu E6 C0	BO 5783011	1x
2000 mm	Aspect inox E4 C31	BO 5782014	1x
2500 mm	Aspect inox E4 C31	BO 5782514	1x
3000 mm	Aspect inox E4 C31	BO 5783014	1x
3000 mm	Noir E6 C35	BO 5783013	1x

CONTENU :

1x Rail de roulement
1x Parement
2x Chariot
2x Amortisseur à fermeture automatique
1x Guide au sol
2x Cache

MasterTrack® FT - Set de profilés pour montage mural

- Le rail de roulement est prépercé

LONGUEUR	DECOR	RÉF.	UV
3000 mm	Couleur alu E6 C0	BO 5703011	1x
4000 mm	Couleur alu E6 C0	BO 5704011	1x
6000 mm	Couleur alu E6 C0	BO 5706011	1x
3000 mm	Aspect inox E4 C31	BO 5703014	1x
4000 mm	Aspect inox E4 C31	BO 5704014	1x
6000 mm	Aspect inox E4 C31	BO 5706014	1x
4000 mm	Noir E6 C35	BO 5704013	1x

CONTENU :

1x Rail de roulement
1x Parement

PLANS

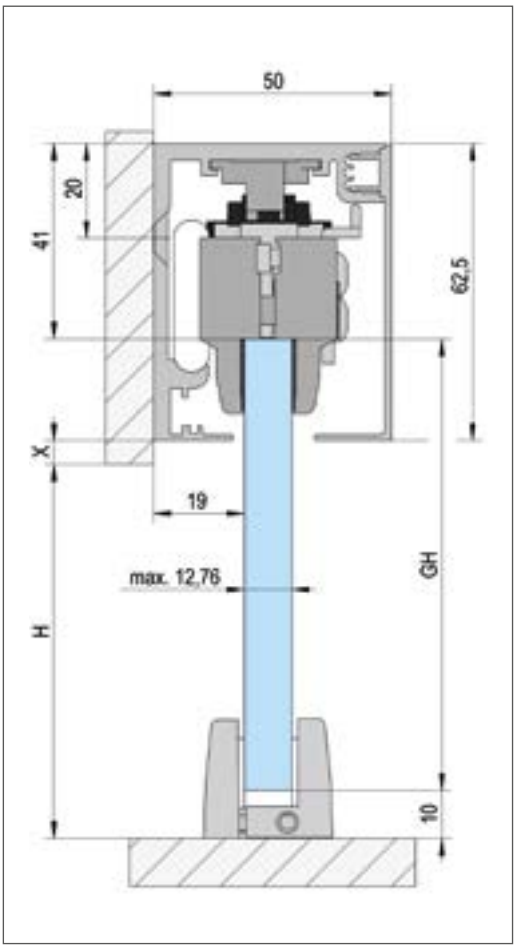

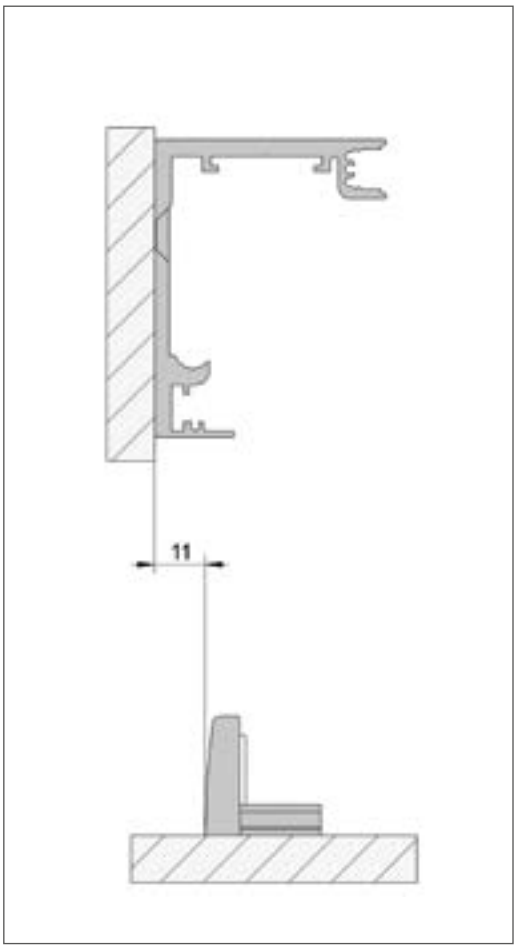

Hauteur de verre (GH) = H + X + 11,5 mm

MasterTrack® FT - Profilé d'écartement mural /profilé de montage pour verre

- Adapté a tous les systèmes MasterTrack® FT pour le montage mural
- Peut être utilisé pour le montage du verre
- Pour un ecart mural supplémentaire de 11 mm, par ex. pour dormants ou plinthes
- En plus du profilé, veuillez commander le set d'accessoires BO 5700007 ou BO 5700008 selon l'application et la longueur du profilé, en quantité appropriée

LONGUEUR	DECOR	RÉF.	UNITÉ DE VENTE
2000 mm	Couleur alu E6 C0	BO 5702001	1x
4000 mm	Couleur alu E6 C0	BO 5704001	1x
2000 mm	Aspect inox E4 C31	BO 5702004	1x
4000 mm	Aspect inox E4 C31	BO 5704004	1x

SET D'ACCESSOIRES	RÉF.	UNITÉ DE VENTE
Pour écartement mural, pour 2 mètres	BO 5700007	1x
Pour le montage sur verre, pour 2 mètres	BO 5700008	1x

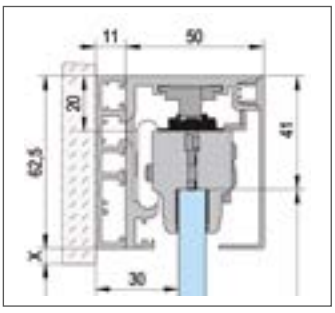

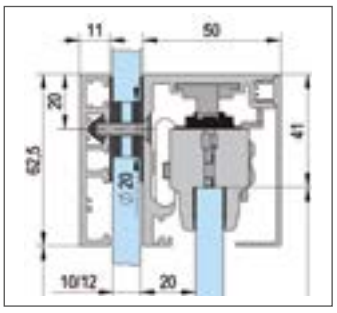

MASTERTRACK® FT
MONTAGE PLAFOND

Montage plafond 1 vantail,
sans pan fixe

Montage plafond 1 vantail,
avec pan fixe

Montage plafond 2 vantaux Synchro
sans pan fixe

Montage plafond 2 vantaux Synchro
sans pan fixe

Les avantages

- Roulement silencieux inégalé
- Roulement extrêmement aisé
- Méchanisme de fermeture doux
- Protection anti-dégondage sûre
- Aspect élégant, pour du verre de 60, 80 120 et 150 kg
- Montage intuitif et économique
- Tous les réglages accessibles confortablement par le devant
- Construction modulaire dans toutes les classes de poids
- Amortisseurs en métal avec hydraulique de qualité et ressorts des deux côtés
- Ouverture synchronisée possible

MasterTrack® FT 60 - Set pour montage plafond avec amortisseur à fermeture automatique, un vantail

- Epaisseur de verre porte : verre trempé 8 - 12 mm, verre feuilleté 8,76 - 12,76 mm
- Largeur min. du vantail 600 mm
- Poids max. de la porte 60 kg
- Le rail de roulement est prépercé

LONGUEUR	DECOR	RÉF.	UV
2000 mm	Couleur alu E6 C0	BO 5762021	1x
2500 mm	Couleur alu E6 C0	BO 5762521	1x
2000 mm	Aspect inox E4 C31	BO 5762024	1x
2500 mm	Aspect inox E4 C31	BO 5762524	1x
2000 mm	Noir E6 C35	BO 5762023	1x

CONTENU :

1x Rail de roulement
1x Parement
2x Chariot
2x Amortisseur à fermeture automatique
1x Guide au sol

MasterTrack® FT 80 - Set pour montage plafond avec amortisseur à fermeture automatique, un vantail

- Epaisseur de verre porte : verre trempé 8 - 12 mm, verre feuilleté 8,76 - 12,76 mm
- Largeur min. du vantail 790 mm
- Poids max. de la porte 80 kg
- Le rail de roulement est prépercé

LONGUEUR	DECOR	RÉF.	UV
2000 mm	Couleur alu E6 C0	BO 5782021	1x
2500 mm	Couleur alu E6 C0	BO 5782521	1x
3000 mm	Couleur alu E6 C0	BO 5783021	1x
2000 mm	Aspect inox E4 C31	BO 5782024	1x
2500 mm	Aspect inox E4 C31	BO 5782524	1x
3000 mm	Aspect inox E4 C31	BO 5783024	1x
3000 mm	Noir E6 C35	BO 5783023	1x

CONTENU :

1x Rail de roulement
1x Parement
2x Chariot
2x Amortisseur à fermeture automatique
1x Guide au sol

MasterTrack® FT Set de profil pour montage plafond sans pan fixe

- Le rail de roulement est prépercé

LONGUEUR	DECOR	RÉF.	UV
3000 mm	Couleur alu E6 C0	BO 5703021	1x
4000 mm	Couleur alu E6 C0	BO 5704021	1x
6000 mm	Couleur alu E6 C0	BO 5706021	1x
3000 mm	Aspect inox E4 C31	BO 5703024	1x
4000 mm	Aspect inox E4 C31	BO 5704024	1x
6000 mm	Aspect inox E4 C31	BO 5706024	1x
4000 mm	Noir E6 C35	BO 5704023	1x

CONTENU :

1x Rail de roulement
1x Parement

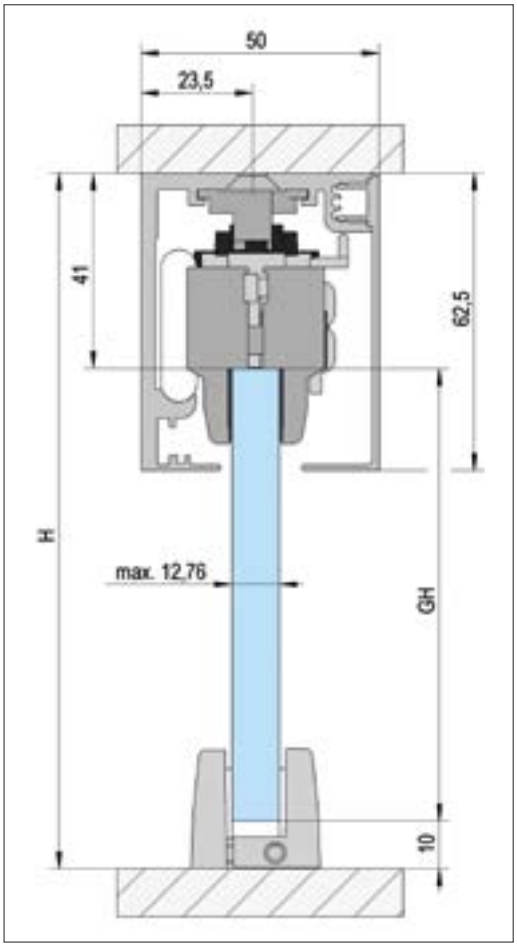

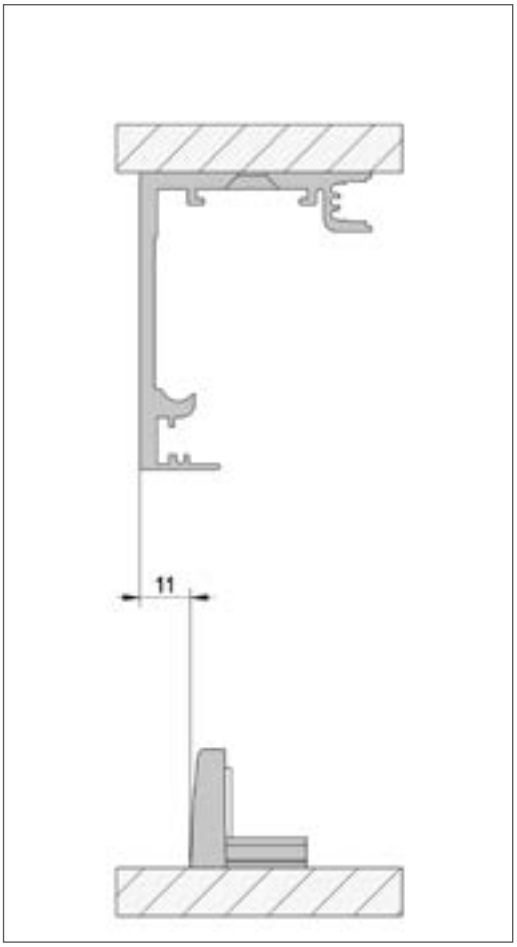

Hauteur de verre (GH) = H - 51 mm

MasterTrack® FT 60 - Set pour montage plafond avec pan fixe, avec amortisseur à fermeture automatique, un vantail

- Epaisseur de verre porte : verre trempé 8 - 12 mm, verre feuilleté 8,76 - 12,76 mm
- Epaisseur de verre pan fixe : verre trempé 8 - 15 mm, verre feuilleté 8,76 - 12,76 mm
- Largeur min. du vantail 600 mm
- Poids max. de la porte 60 kg
- Le rail de roulement est prépercé

LONGUEUR	DECOR	RÉF.	UV
2000 mm	Couleur alu E6 C0	BO 5762031N	1x
2000 mm	Aspect inox E4 C31	BO 5762034N	1x
2000 mm	Noir E6 C35	BO 5762033	1x

CONTENU :

1x Rail de roulement
1x Parement
2x Chariot
2x Amortisseur à fermeture automatique
1x Guide au sol
1x Profilé d'obturation pour conduit pan fixe

MasterTrack® FT 80 - Set pour montage plafond avec pan fixe, avec amortisseur à fermeture automatique, un vantail

- Epaisseur de verre porte : verre trempé 8 - 12 mm, verre feuilleté 8,76 - 12,76 mm
- Epaisseur de verre pan fixe : verre trempé 8 - 15 mm, verre feuilleté 8,76 - 12,76 mm
- Largeur min. du vantail 790 mm
- Poids max. de la porte 80 kg
- Le rail de roulement est prépercé

LONGUEUR	DECOR	RÉF.	UV
2000 mm	Couleur alu E6 C0	BO 5782031N	1x
3000 mm	Couleur alu E6 C0	BO 5783031N	1x
2000 mm	Aspect inox E4 C31	BO 5782034N	1x
3000 mm	Aspect inox E4 C31	BO 5783034N	1x
3000 mm	Noir E6 C35	BO 5783033	1x

CONTENU :

1x Rail de roulement
1x Parement
2x Chariot
2x Amortisseur à fermeture automatique
1x Guide au sol
1x Profilé d'obturation pour conduit pan fixe

MasterTrack® FT - Set de profilés pour montage plafond avec pan fixe

- Le rail de roulement est prépercé

LONGUEUR	DECOR	RÉF.	UV
3000 mm	Couleur alu E6 C0	BO 5703031N	1x
4000 mm	Couleur alu E6 C0	BO 5704031N	1x
6000 mm	Couleur alu E6 C0	BO 5706031N	1x
3000 mm	Aspect inox E4 C31	BO 5703034N	1x
4000 mm	Aspect inox E4 C31	BO 5704034N	1x
6000 mm	Aspect inox E4 C31	BO 5706034N	1x
4000 mm	Noir E6 C35	BO 5704033	1x

CONTENU :

1x Rail de roulement
1x Parement
1x Profilé d'obturation pour conduit pan fixe

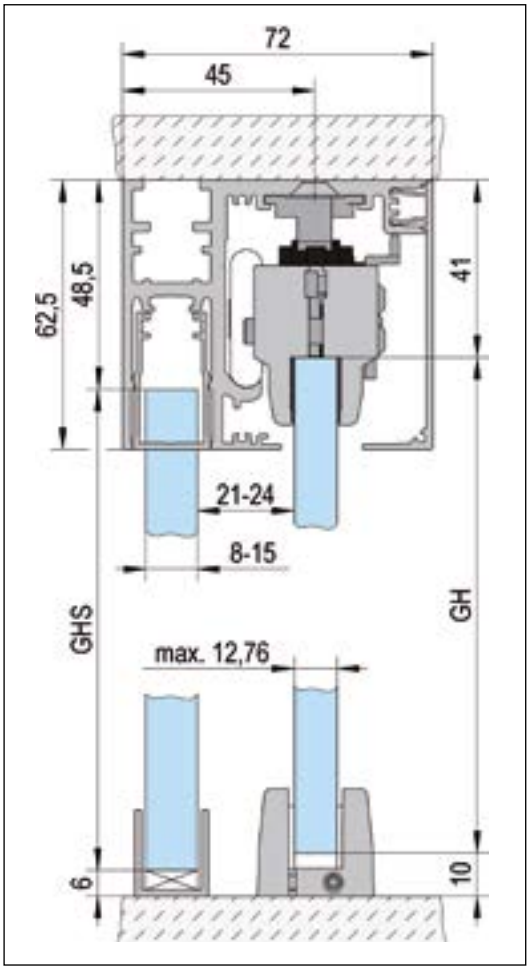

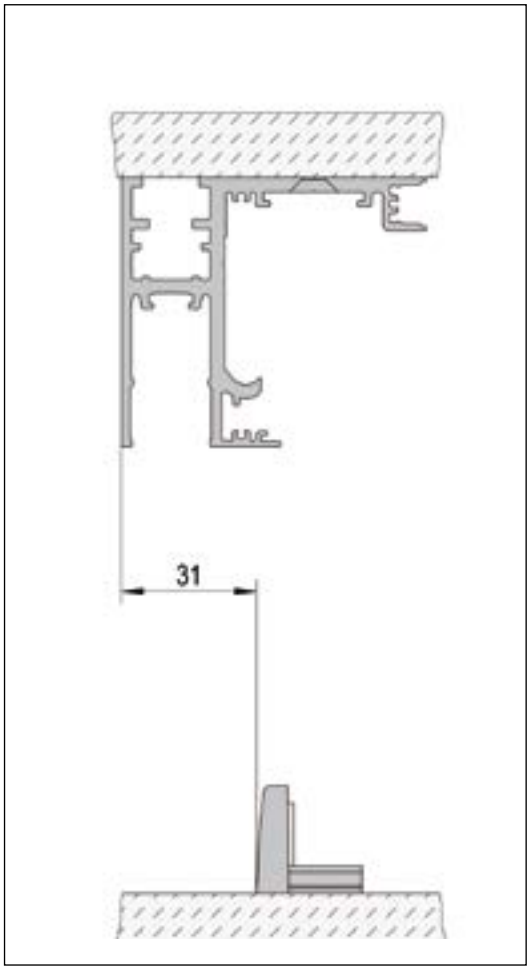

Hauteur de verre (GH) = H - 51 mm
Pan fixe en verre (GHS) = H - 55 mm

Accessoires MasterTrack® FT

MasterTrack® FT - Guide au sol

DECOR	RÉF.	UV
Couleur alu E6 C0	BO 5700005	1x
Aspect inox E4 C31	BO 5700024	1x
Noir E6 C35	BO 5700010	1x

CONTENU :

1x Guide au sol

MasterTrack® FT - Set d'embouts

DIMENSIONS	DECOR	RÉF.	UV
50 x 62,5 mm	Couleur alu E6 C0	BO 5700011	1x
50 x 62,5 mm	Aspect inox E4 C31	BO 5700014	1x
50 x 62,5 mm	Noir E6 C35	BO 5700013	1x

CONTENU :

2x Embout latéral

MasterTrack® FT - Set d'embouts pour profilé montage plafond avec pan fixe

DIMENSIONS	DECOR	RÉF.	UV
72 x 62,5 mm	Couleur alu E6 C0	BO 5700031N	1x
72 x 62,5 mm	Aspect inox E4 C31	BO 5700034N	1x
72 x 62,5 mm	Noir E6 C35	BO 5700033N	1x

CONTENU :

2x Embout latéral

MasterTrack® FT - Paire de butées

- Utilisation pour les installations sans amortisseur

RÉF.	UV
BO 5700009	1x

CONTENU :

2x Butée

MasterTrack® FT - Set d'accessoires Synchro

- Adapté à tous les systèmes MasterTrack® FT
- Largeur min. du vantail pour Synchro :
  60 kg : min. 675 mm
  80 kg : min. 865 mm
  120 kg : min. 980 mm
  150 kg : min. 980 mm

RÉF.	UV
BO 5700020	1x

CONTENU :

1x Set pour ouverture synchronisée

MasterTrack® FT - Amortisseur de rechange

- Déclencheur inclus

POIDS DE PORTE MAX.	RÉF.	UV
60 kg	BO 5706001	1x
80 kg	BO 5708001	1x
150 kg	BO 5701501	1x

CONTENU :

1x Amortisseur, 1x Déclencheur

MasterTrack® FT - Set de chariots avec amortisseur à fermeture automatique

- Epaisseur de verre porte : verre trempé 8 - 12 mm, verre feuilleté 8,76 - 12,76 mm
- Peut être utilisé pour étendre les sets complets à un système à deux vantaux

POIDS DE PORTE · DÉSIGNATION	RÉF.	UV
60 kg · Largeur min. du vantail 600 mm	BO 5706000	1x
80 kg · Largeur min. du vantail 790 mm	BO 5708000	1x
120 kg · Larg. min. du vantail 905 mm	BO 5701200	1x
150 kg · Larg. min. du vantail 905 mm	BO 5701500	1x

CONTENU :

2x Chariot
2x Amortisseur à fermeture automatique
2x Déclencheur pour amortisseur de fermeture

Profilé U 20 x 17

- Dimensions 20 x 17 x 20 x 1,5 mm
- Epaisseur de verre 10 - 12,76 mm
- En aluminium

LONGUEUR	DECOR	RÉF.	UV
2500 mm	Couleur alu anodisé E6 EV1	BO 6703434	1x
5000 mm	Couleur alu anodisé E6 EV1	BO 6703446	1x
2500 mm	Aspect inox anodisé E4 C31	BO 6703435	1x
5000 mm	Aspect inox anodisé E4 C31	BO 6703448	1x
2500 mm	Noir anodisé E6 C35	BO 5201580B	1x

MASTERTRACK® FT
BLACK

Les formes et les couleurs marquent le style individuel de chaque pièce. Avec le MasterTrack® FT en noir anodisé (E6 / C35), vous mettez l'accent sur l'aménagement. Les ferrures noires se distinguent de leur environnement et deviennent de véritables accroche-regards.

MasterTrack® FT 60 - Set

• Voir page 8 ou 12

MasterTrack® FT 80 - Set

• Voir page 8 ou 12

MasterTrack® FT 60 Set avec pan fixe

• Voir page 14

MasterTrack® FT 80 Set avec pan fixe

• Voir page 14

MasterTrack® FT - Set de profilés

• Voir page 8 ou 12

MasterTrack® FT - Set de profilés avec pan fixe

• Voir page 14

MasterTrack® FT - Set d'embouts

• Voir page 16

MasterTrack® FT - Guide au sol

• Voir page 16

Profilé U 20 x 17

• Voir page 17

Poignées pour porte coulissante

• Voir page 33 et 35

Variante D

MASTERTRACK® BT
MONTAGE MURAL & AU PLAFOND

Les avantages

- Mécanisme de serrage simple pour un maintien sûr
- Installation avec et sans pan fixe
- Réglage de la hauteur +/-3 mm
- Mécanisme de fermeture en doux
- Protection anti-dégondage sûre
- Amortisseurs en métal avec hydraulique de qualité et ressorts des deux côtés en option
- Ouverture synchronisée possible

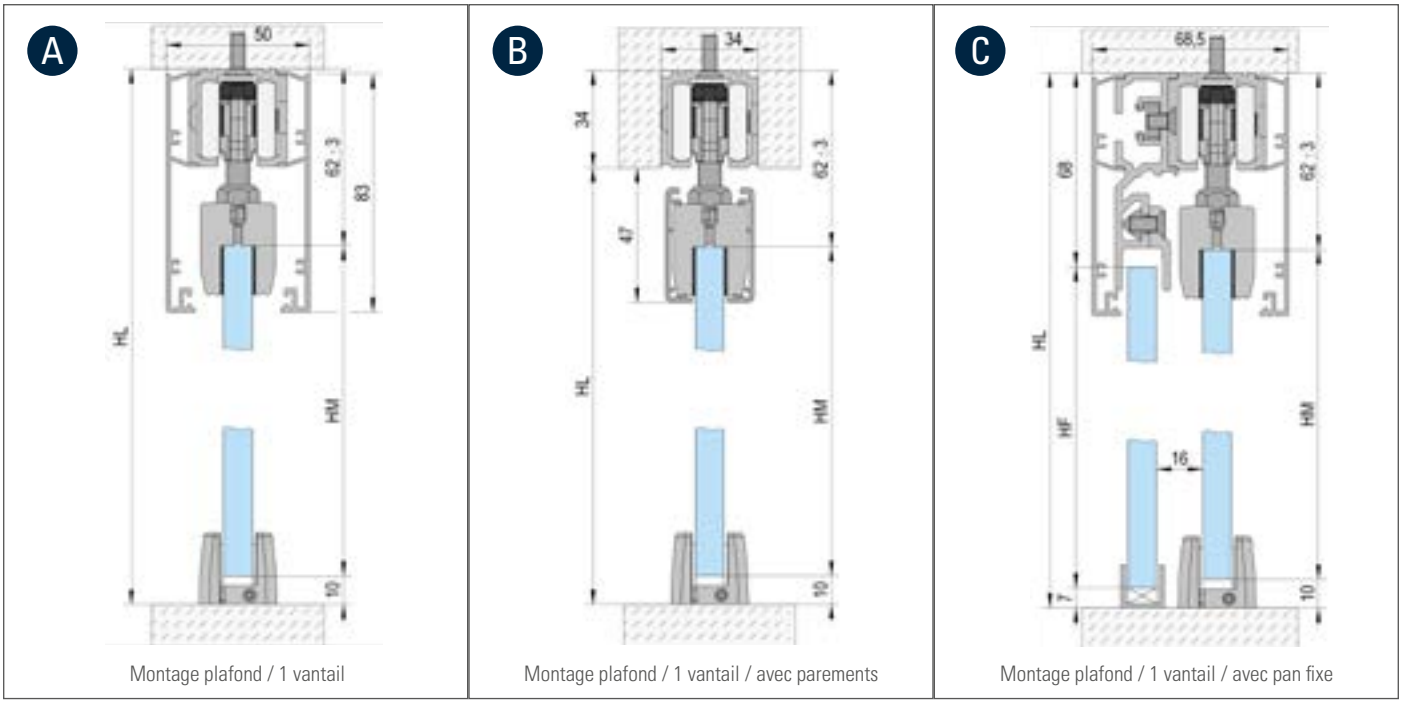

Montage plafond / 1 vantail

Montage plafond / 1 vantail / avec parements

Montage plafond / 1 vantail / avec pan fixe

Hauteur de verre (HM) = HL - 70 mm / pan fixe en verre (HF) = HL - 75 mm

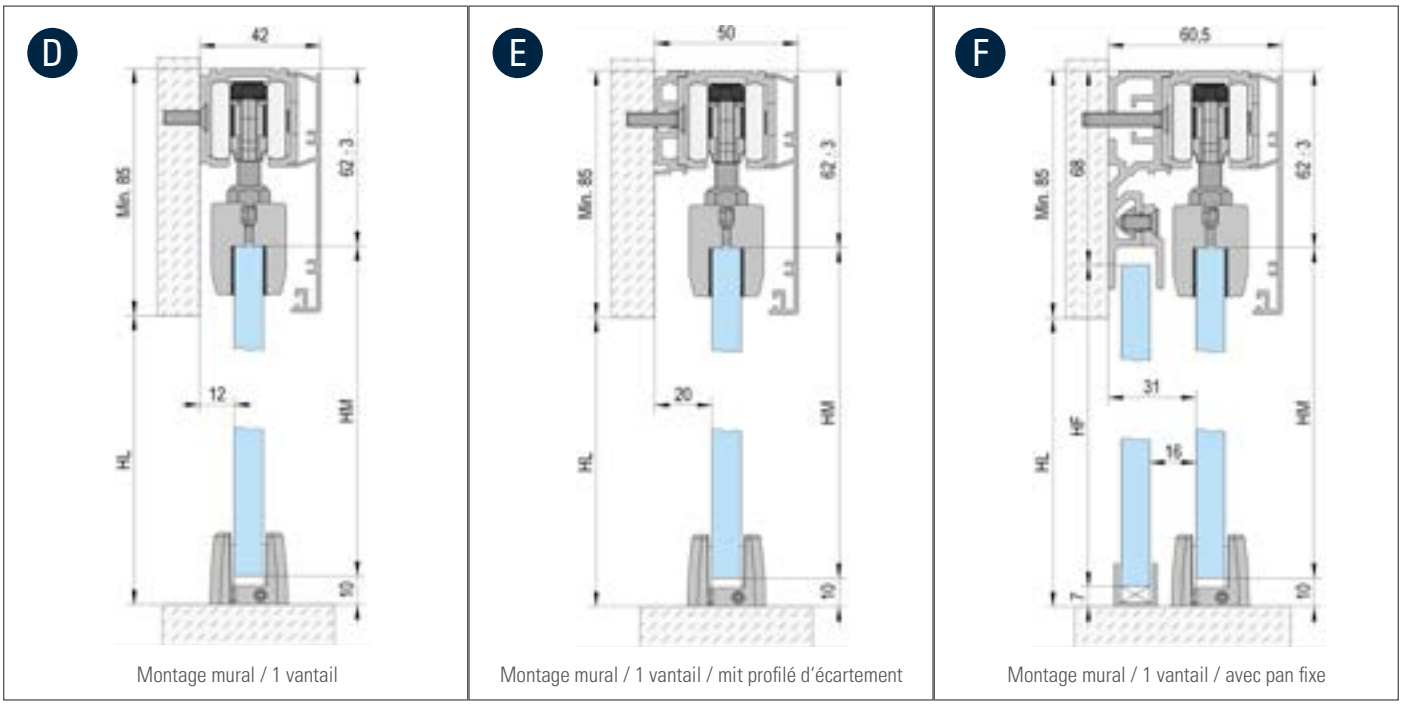

Montage mural / 1 vantail

Montage mural / 1 vantail / mit profilé d'écartement

Montage mural / 1 vantail / avec pan fixe

Hauteur de verre (HM) = HL + 15 mm / pan fixe en verre (HF) = HL + 10 mm

ARTICLE	RÉF.	A	B	C	D	E	F
Rail de roulement 2/3/4/6m	BO 5802011/5803011/5804011/5806011	1x	1x	1x	1x	1x	1x
Profilé complémentaire pour pan fixe, 2m	BO 5802031			*			*
Parements et embouts pour paire de pinces	BO 5801271		1x				
Profile d'écartement mural, 2m	BO 5802061					*	
Set de chariots à roulettes	BO 5800002	1x	1x	1x	1x	1x	1x
Chariot à roulette amortisseur incl.** (alternatif)	BO 5800060/5800080/5800120	2x**	2x**	2x**	2x**	2x**	2x**
Pince de serrage	BO 5800001	2x	2x	2x	2x	2x	2x
Parement étroit 2/3/4/6m	BO 5802021/5803021/5804021/5806021	2x		2x	1x	1x	1x
Guide au sol	BO 5700005	1x	1x	1x	1x	1x	1x
Profilé U 2,5/5m	BO 6703434/6703446			1x			1x

* La quantité dépend de la longueur du rail de roulement
** Alternatif au chariots BO 5800002 - Les amortisseurs incluent les chariots à roulettes. Pour l'installation d'un amortissement des deux côtés, deux chariots à roulettes sont remplacés par deux amortisseurs.

Variante A

MASTERTRACK® BT
OUVERTURE TÉLESCOPIQUE

Les avantages

- Mouvement simultané de portes à deux ou trois vantaux
- Guide au sol flottant
- Méchanisme de serrage simple pour un maintien sûr
- Montage avec et sans pan fixe
- Réglage de la hauteur +/-3 mm
- Mécanisme de fermeture doux
- Protection anti-dégondage sûre
- Amortisseurs en métal avec hydraulique de qualité et ressorts des deux côtés en option

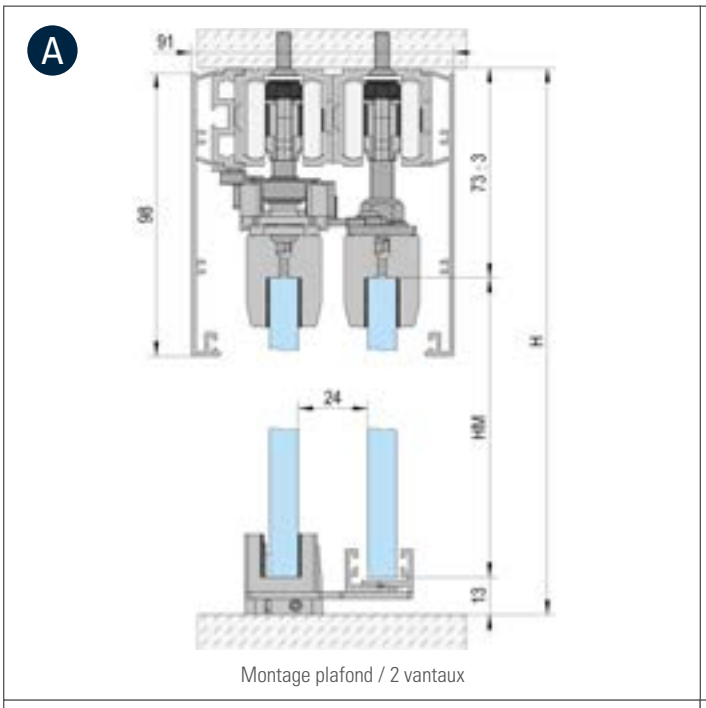

Montage plafond / 2 vantaux

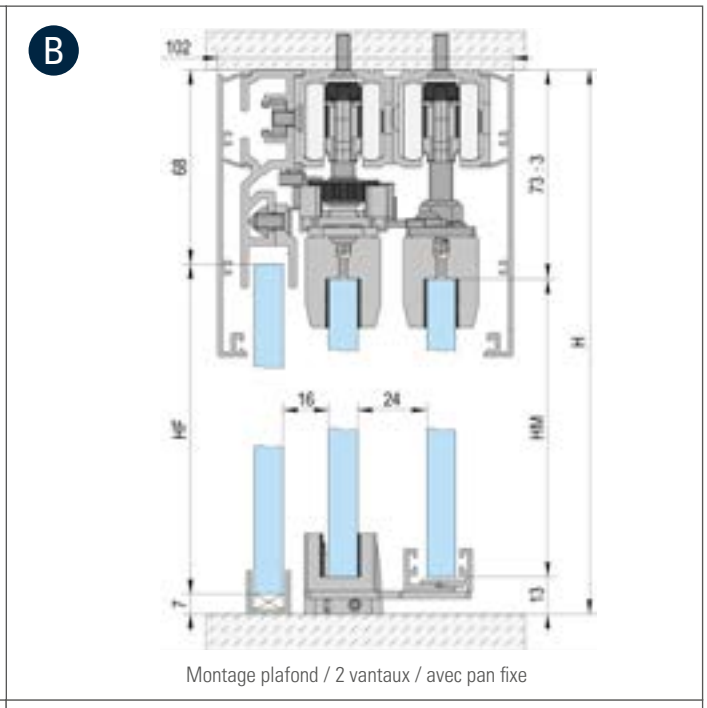

Montage plafond / 2 vantaux / avec pan fixe

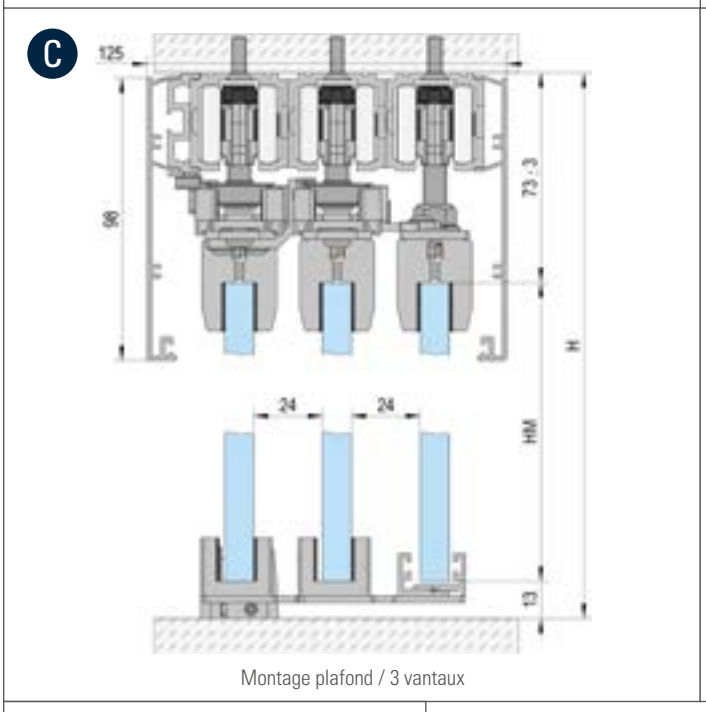

Montage plafond / 3 vantaux

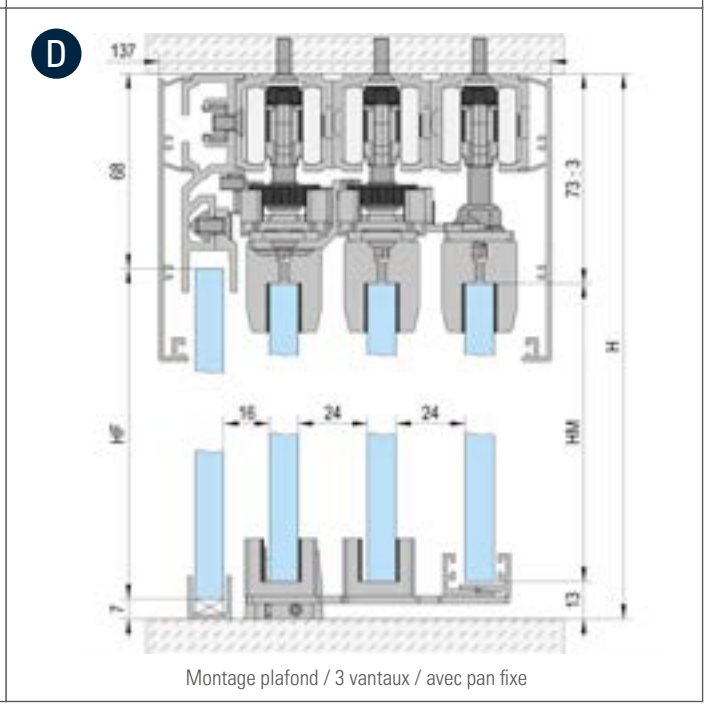

Montage plafond / 3 vantaux / avec pan fixe

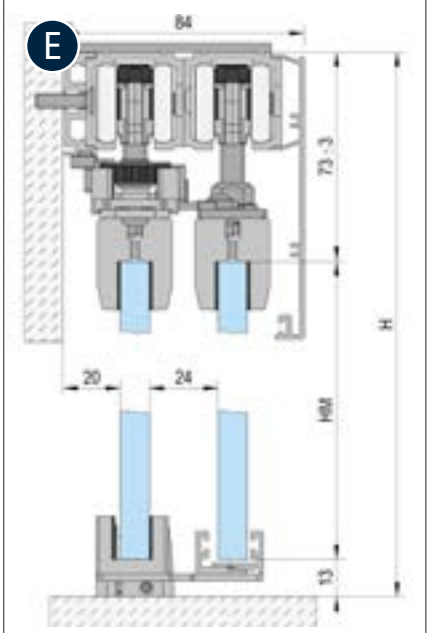

Montage mural / 2 vantaux

Hauteur de verre (HM) = H - 87 mm / Pan fixe en verre (HF) = H - 75 mm

ARTICLE	RÉF.	A	B	C	D	E
Rail de roulement 2/3/4/6m	BO 5802011/5803011/5804011/5806011	2x	2x	3x	3x	2x
Profilé complémentaire pour pan fixe 2m	BO 5802031		*		*	
Prof. d'écartement mural 2m	BO 5802061	*		*		*
Set télescopique 2 vantaux	BO 5800006	1x	1x			1x
Set télescopique 3 vantaux	BO 5800007			1x	1x	
Set de chariots à roulettes	BO 5800002	2x	2x	3x	3x	2x
Amortisseur** (alternativ)	BO 5800060/5800080/5800120	4x**	4x**	6x**	6x**	4x**
Pince de serrage	BO 5800001	4x	4x	6x	6x	4x
Parement large 2/3/4/6m	BO 5802041/5803041/5804041/5806041	2x	2x	2x	2x	1x
Guide au sol	BO 5700005	1x	1x	1x	1x	1x
Adaptateur montage mural	BO 5800010					*
Profilé U 2,5/5m	BO 6703434/6703446		1x		1x	

* La quantité dépend de la longueur du rail de roulement
** Alternatif au chariots BO 5800002 - Les amortisseurs incluent les chariots à roulettes. Pour l'installation d'un amortissement des deux côtés, deux chariots à roulettes sont remplacés par deux amortisseurs.

Variante B

MASTERTRACK® BT
MONTAGE À FLEUR DE PLAFOND

Les avantages

- Montage avec ou sans pan fixe
- Méchanisme de serrage simple pour un maintien sûr
- Réglage de la hauteur +/-3 mm
- Mécanisme de fermeture doux
- Protection anti-dégondage sûre
- Révision des composants possible à tout moment
- Guidage au sol flottant pour la solution à deux voies
- Variante à 2 vantaux, y compris fonction d'entraînement
- Amortisseurs en métal avec hydraulique de qualité et ressorts des deux côtés en option

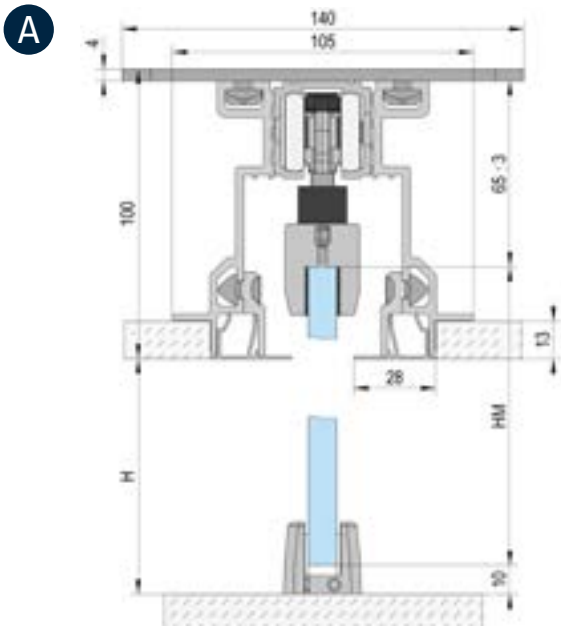

Montage plafond / 1 vantail

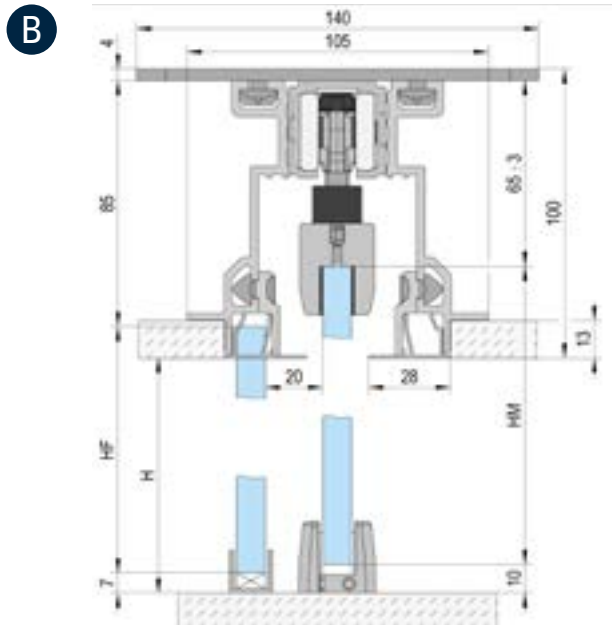

Montage plafond / 1 vantail / avec pan fixe

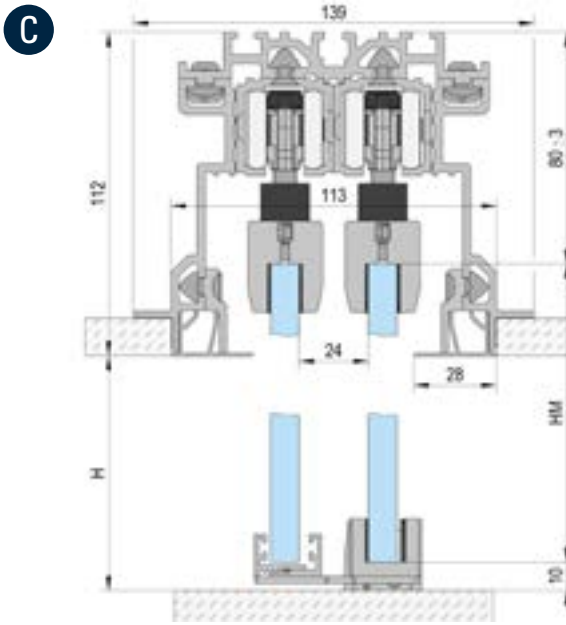

Montage plafond / 2 vantaux

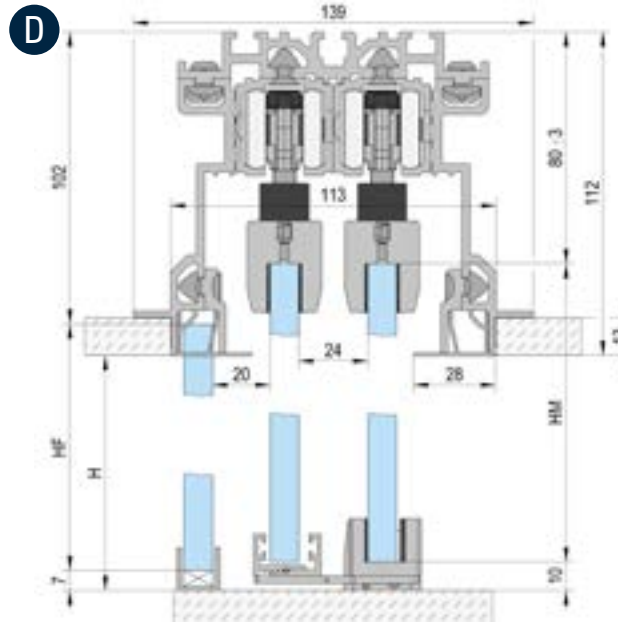

Montage plafond / 2 vantaux / avec pan fixe

Hauteur de verre (HM) = H +11 mm
Pan fixe en verre (HF) = H + 4 mm

ARTICLE	RÉF.	A	B	C	D
Rail de roulement 2/3/4/6m	BO 5802011/5803011/5804011/5806011	1x	1x	2x	2x
Profilés montage à fleur de plafond 1 vantail 3/6m	BO 5803051/5806051	1x	1x		
Profilés montage à fleur de plafond 2 vantaux 3/6m	BO 5803061/5806061			1x	1x
Set de chariots à roulettes	BO 5800002	1x	1x	2x	2x
Chariot à roulettes amortisseur inclus* (alternativ)	BO 5800060/5800080/5800120	2x*	2x*	4x*	4x*
Set de pinces de serrage 1 vantail avec guide su sol	BO 5800011	1x	1x		
Set de pinces de serrage 2 vantaux avec guide su sol	BO 5800012			1x	1x
Profilé U 2,5/5m	BO 6703434/6703446		1x	1x	

* Alternatif au chariot BO 5800002 - Les amortisseurs incluent les chariots à roulettes. Pour l'installation d'un amortissement des deux côtés, deux chariots à roulettes sont remplacés par deux amortisseurs.

MASTERTRACK® BT
POUR PORTE EN BOIS

Points forts du produit

- Guidage au sol invisible
- Adaptateur facile à visser
- Montage avec ou sans vitrage fixe
- Réglage de la hauteur +/-3 mm
- Mécanisme de fermeture en douceur
- Amortisseurs métalliques en option avec système hydraulique de haute qualité et guidage par ressort double face

A

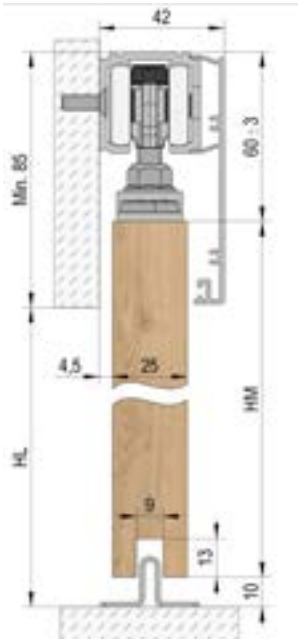

Montage mural / 1 vantail

B

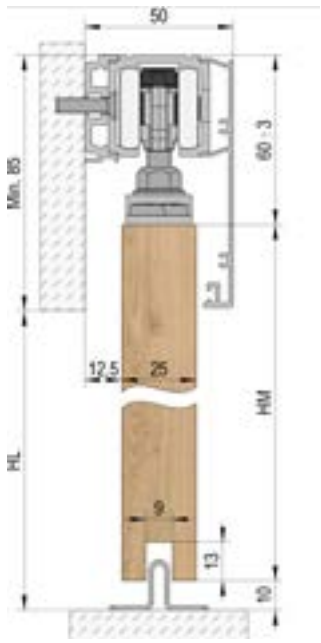

Montage mural / 1 vantail / avec profilé d'écartement mural

C

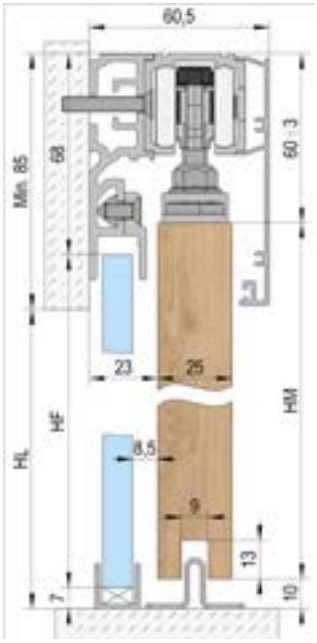

Montage mural / 1 vantail / avec vitrage fixe

D

Montage au plafond / 1 vantail

E

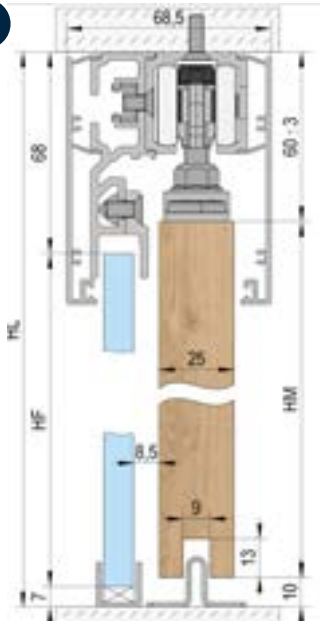

Montage au plafond / 1 vantail / avec vitrage fix

A B C Hauteur de porte (HM) = HL + 15 mm / Partie fixe en verre (HF) = HL + 10 mm

D E Hauteur de porte (HM) = HL - 70 mm / Partie fixe en verre (HF) = HL -75 mm

ARTICLE	RÉF.	A	B	C	D	E
Rail de roulement 2/3/4/6m	BO 5802011/5803011/5804011/5806011	1x	1x	1x	1x	1x
Profilé complémentaire pour pan fixe 2m	BO 5802031			*		*
Prof. d'écartement mural 2m	BO 5802061		*			
Kit d'accessoires pour porte en bois	BO 5800006	1x	1x	1x	1x	1x
Set de chariots à roulettes	BO 5800002	1x	1x	1x	1x	1x
Amortisseur** (alternativ)	BO 5800060/5800080/5800120	2x*	2x*	2x*	2x*	2x*
Parement 83 mm 2/3/4/6m	BO 5802021/5803021/5804021/5806021	1x	1x	1x	2x	2x
Profilé U 2,5/5m	BO 6703434/6703446			1x		1x

* La quantité dépend de la longueur du rail de roulement
** Alternatif au chariots BO 5800002 - Les amortisseurs incluent les chariots à roulettes. Pour l'installation d'un amortissement des deux côtés, deux chariots à roulettes sont remplacés par deux amortisseurs.

Composants MasterTrack® BT

MasterTrack® BT - Rail de roulement

Les rails de roulement de la série MasterTrack® BT conviennent à differentes applications comme par exemple l'ouverture telescopique de 2 ou 3 vantaux ou le montage à fleur du mur ou du plafond. L'utilisation pour le montage au plafond ou montage mural classique est également possible.

- Poids max. de la porte 120 kg
- Adapté à toutes les utilisations du MasterTrack® BT

APPLICATION	LONGUEUR	DECOR	RÉF.	UV
Toutes les applications	2000 mm	Couleur alu E6 C0	BO 5802011	1x
Toutes les applications	3000 mm	Couleur alu E6 C0	BO 5803011	1x
Toutes les applications	4000 mm	Couleur alu E6 C0	BO 5804011	1x
Toutes les applications	6000 mm	Couleur alu E6 C0	BO 5806011	1x

MasterTrack® BT - Parement

Parement pour une fixation simple et solide sur le rail de roulement MasterTrack® BT.
Convient au montage mural ou montage plafond standard.

APPLICATION	LONG.	HAUT.	DECOR	RÉF.	UV
Standard	2000 mm	83 mm	Couleur alu E6 C0	BO 5802021	1x
Standard	3000 mm	83 mm	Couleur alu E6 C0	BO 5803021	1x
Standard	4000 mm	83 mm	Couleur alu E6 C0	BO 5804021	1x
Standard	6000 mm	83 mm	Couleur alu E6 C0	BO 5806021	1x

Parement pour une fixation simple et solide sur le rail de roulement MasterTrack® BT.
Convient au montage tépescopique et ouverture synchronisée.

APPLICATION	LONG.	HAUT.	DECOR	RÉF.	UV
Télescopique / Synchro	2000 mm	98 mm	Couleur alu E6 C0	BO 5802041	1x
Télescopique / Synchro	3000 mm	98 mm	Couleur alu E6 C0	BO 5803041	1x
Télescopique / Synchro	4000 mm	98 mm	Couleur alu E6 C0	BO 5804041	1x
Télescopique / Synchro	6000 mm	98 mm	Couleur alu E6 C0	BO 5806041	1x

MasterTrack® BT - Profilé complémentaire pour pan fixe

Ce profilé peut être monté au choix d'un côté ou des deux côtés du rail de roulement MasterTrack® BT et permet l'installation et la stabilisation de pans fixes.

- Poids max. de la porte 120 kg
- Epaisseur de verre porte : 8 - 10 mm

APPLICATION	LONGUEUR	DECOR	RÉF.	UV
Standard / télescopique	2000 mm	Couleur alu E6 C0	BO 5802031	1x

MasterTrack® BT - Profilé d'écartement mural (uniquement pour montage mural)

Le profile d'écartemment mural augmente la distance entre le mur et le verre de 8 mm.

- Poids max. de la porte 120 kg

APPLICATION	LONGUEUR	DECOR	RÉF.	UV
Standard / télescopique	2000 mm	Couleur alu E6 C0	BO 5802061	1x

MasterTrack® BT - Set de profilés pour montage à fleur de plafond

Le set de profilés MasterTrack® contient tous les profilés nécesaires à une installation à fleur de plafond à 1 voie, y compris deux logements optionnels pour les vitrages fixes.

- Poids max. de la porte 120 kg
- Y compris deux logements optionnels pour les vitrages fixes.

APPLICATION	LONG.	DECOR	RÉF.	UV
A fleur de plafond pour 1 vantail	3000 mm	Coul. alu E6 C0	BO 5803051	1x
A fleur de plafond pour 1 vantail	6000 mm	Coul. alu E6 C0	BO 5806051	1x
A fleur de plafond pour 2 vantaux	3000 mm	Coul. alu E6 C0	BO 5803061	1x
A fleur de plafond pour 2 vantaux	6000 mm	Coul. alu E6 C0	BO 5806061	1x

MasterTrack® BT - Parements et embouts pour paire de pinces de serrage

Parements et embouts spéciaux pour le montage directement sur les pinces de serrage. En raison du rail de roulement non recouvert, particulièrement adaptés à un rail unique encastré dans le plafond.
Attention : La paire de pinces de serrage BO 5800001 doit être commandée séparément (non comprise dans la livraison).

- Poids max. de la porte 120 kg
- Epaisseur de verre porte : 8 - 12,76 mm

APPLICATION	LONG.	DECOR	RÉF.	UV
Standard	1240 mm	Coul. alu E6 C0	BO 5801271	1x

MasterTrack® BT - Embouts

Les embouts de la série MasterTrack® BT peuvent être montés facilement et rapidement. Selon l'application, ils sont disponibls dans différentes tailles.

APPLICATION	DIMENSIONS	DECOR	RÉF.	UV
Standard	85 x 42 mm	Couleur alu E6 C0	BO 5804281	1x
Standard	85 x 50 mm	Couleur alu E6 C0	BO 5805081	1x
Standard	85 x 60,5 mm	Couleur alu E6 C0	BO 5806081	1x

Kit d'accessoires MasterTrack® BT pour porte en bois

Grâce au kit d'accessoires pour portes en bois, MasterTrack® BT peut être utilisé non seulement pour les portes en verre, mais aussi pour les portes coulissantes en bois de 25 mm d'épaisseur. Avec le kit d'accessoires, rien ne s'oppose non plus à un mélange moderne de verre et de bois, deux matériaux qui ne pourraient pas être plus différents.

- Convient pour un panneau de porte en bois de 25 mm

APPLICATION	RÉF.	UV
Standard	BO 5800013	1x

MasterTrack® BT - Set de chariots

Chariot de qualité pour toutes les applications MasterTrack® BT

- Poids max. de la porte 120 kg

APPLICATION	RÉF.	UV
Standard / télescopique / affleurant	BO 5800002	1 paire??

MasterTrack® BT - Pince de serrage

Pince de serrage pour la plupart des applications MasterTrack® BT, entre autres le montage mural et au plafond standard et la solution télescopique.

- Poids max. de la porte 120 kg
- Epaisseur de verre porte : 8 - 12,76 mm

APPLICATION	RÉF.	UV
Standard / télescopique	BO 5800001	1x

MasterTrack® BT - Set de pinces de serrage pour montage à fleur du plafond

Pinces de serrage pour le montage à fleur du plafond de MasterTrack® BT en combinaison avec les sets de profilés pour montage affleurant.

- Poids max. de la porte 120 kg
- Epaisseur de verre porte : 8 - 12 mm
- Guide(s) au sol inclus

APPLICATION	RÉF.	UV
A fleur du plafond pour 1 vantail	BO 5800011	1x
A fleur du plafond pour 2 vantaux	BO 5800012	1x

MasterTrack® BT - Amortisseurs

Amortisseurs en metal optionnels pour toutes les applications MasterTrack® BT. Il sont équipés d'une hydraulique de qualité et de ressorts des deux côtés. Le freinage de la porte coulissante s'effectue en douceur et de manière fluide en un seul mouvement grâce aux amortisseurs. Un amortisseur de fermeture remplace un chariot à roulettes.

Largeur min. du vantail :
60 kg : amortisseur d'un côté = 500mm / amortisseur des 2 côtés = 625mm
80 kg : amortisseur d'un côté = 560mm / amortisseur des 2 côtés = 780mm
120 kg : amortisseur d'un côté = 600mm / amortisseur des 2 côtés = 825mm

- Hydraulique de qualité
- Ressorts des 2 côtés
- Un amortisseur remplace 1 chariot standard

POIDS MAX. DE LA PORTE	RÉF.	UV
60 kg	BO 5800060	1x
80 kg	BO 5800080	1x
120 kg	BO 5800120	1x

MasterTrack® BT - Set d'acessoires ouverture synchronisée

Ouverture synchronisée pour l'ouverture et la fermeture simultanée de 2 vantaux. Adaptée au montage mural et montage plafond classique.

- Poids max. de la porte 120 kg

APPLICATION	RÉF.	UV
Standard / affleurant	BO 5800005	1x

MasterTrack® BT - Set d'accessoires télescopique

Set d'accessoires pour l'ouverture et la fermeture simultanée de 2 vantaux montés dans un systeme télescopique à deux voies.

- Poids max. de la porte 120 kg
- Epaisseur de verre porte : 8 - 10.76 mm

APPLICATION	RÉF.	UV
Télescopique pour deux portes	BO 5800006	1x

Set d'accessoires pour l'ouverture et la fermeture simultanée de 3 vantaux montés dans un système télescopique à trois voies.

- Poids max. de la porte 120 kg
- Epaisseur de verre porte : 8 - 10.76 mm

APPLICATION	RÉF.	UV
Télescopique pour deux portes	BO 5800007	1x

MasterTrack® BT - Adaptateur pour montage mural

Nécessaire au montage mural de 2 rails de roulement pour une solution télescopique à deux voies.

- Poids max. de la porte 120 kg

APPLICATION	RÉF.	UV
Télescopique	BO 5800010	1x

Profilé U 20 x 17

- Dimensions 20 x 17 x 20 x 1,5 mm
- Epaisseur de verre 10 - 12,76 mm
- En aluminium

LONGUEUR	DECOR	RÉF.	UV
2500 mm	Couleur alu eloxiert E6 EV1	BO 6703434	1x
5000 mm	Couleur alu eloxiert E6 EV1	BO 6703446	1x

MasterTrack® FT - Guide au sol

APPLICATION	DECOR	RÉF.	UV
Standard	Couleur alu E6 C0	BO 5700005	1x

Poignées pour portes coulissantes

Bâton maréchal verrouillable

Le bâton maréchal verrouillable est un système de fermeture confortable sur lequel la serrure est placée à une hauteur agréable et ergonomique. Elle est adaptée à tous les cylindres profilés européens 30/160 courants. Le cylindre est facilement interchangeable et donc facilement adaptable aux installations de fermeture individuelles. Il est possible d'utiliser aussi bien un cylindre double qu'un cylindre à bouton. La poignée, en longueurs de 1200mm et 1900 mm et une fermeture vers le bas, est utilisable aussi bien pour les portes coulissantes que pour les portes battantes.

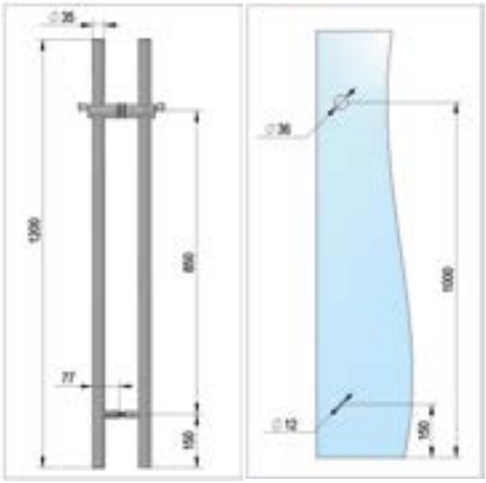

- Largeur (ø) 35 mm
- Profondeur (H) 77 mm
- En inox AISI 304
- Decor brossé

LONGUEUR	TYPE DE POIGNÉE	RÉF.	UV
1200 mm	Bâton maréchal	BO 5213346	1x
1900 mm	Bâton maréchal	BO 5213347	1x
30/160 mm	Cylindre sans bouton	BO 5213348	1x
30/160 mm	Cylindre avec bouton	BO 5213349	1x

Bâton maréchal ø 19 mm

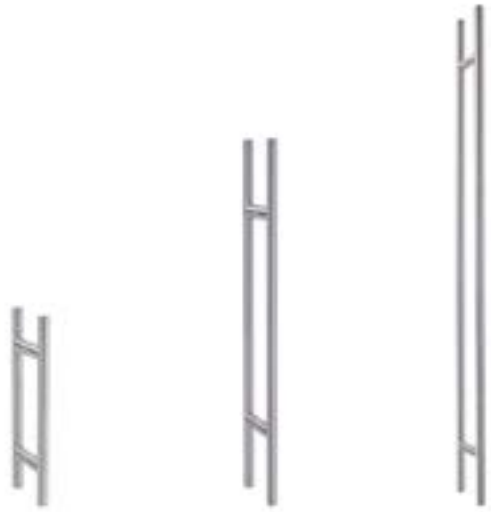

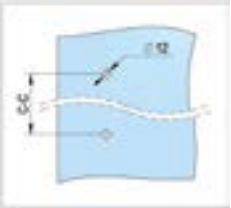

- Largeur (ø) 19 mm
- Profondeur (H) 52 mm
- En inox AISI 304
- Epaisseur de verre 6 - 12 mm
- Perçage ø 12 mm

LONGUEUR	ENTRAXE (C-C)	DECOR	RÉF.	UV
250 mm	150 mm	brossé	BO 5213740	1x
300 mm	200 mm	brossé	BO 5213738	1x
400 mm	300 mm	brossé	BO 5213742	1x
500 mm	300 mm	brossé	BO 5213739	1x
600 mm	500 mm	brossé	BO 5213745	1x
800 mm	600 mm	brossé	BO 5213746	1x
1000 mm	800 mm	brossé	BO 5213747	1x
500 mm	300 mm	Epoxy noir	BO 5213739B	1x

CONTENU :
Vis incluses pour des portes jusqu'à 40 mm d'épaisseur.

Bâton maréchal ø 25 mm

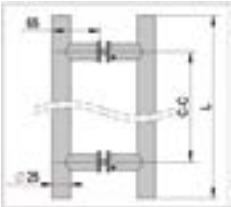

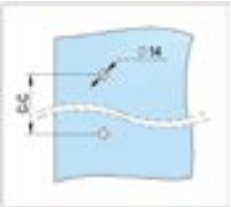

- Largeur (ø) 25 mm
- Profondeur (H) 65 mm
- En inox AISI 304
- Epaisseur de verre 6 - 12 mm
- Perçage ø 14 mm

LONGUEUR	ENTRAXE (C-C)	DECOR	RÉF.	UV
400 mm	300 mm	brossé	BO 5113701	1x
300 mm	200 mm	brossé	BO 5213749	1x
500 mm	400 mm	brossé	BO 5113702	1x
600 mm	400 mm	brossé	BO 5113703	1x
700 mm	500 mm	brossé	BO 5113704	1x
800 mm	600 mm	brossé	BO 5113705	1x
1000 mm	800 mm	brossé	BO 5113706	1x
1200 mm	1000 mm	brossé	BO 5113707	1x
500 mm	400 mm	époxy noir	BO 5113702B	1x

CONTENU :
Vis incluses pour des portes jusqu'à 40 mm d'épaisseur.

Bâton maréchal ø 32 mm

- Largeur (ø) 32 mm
- Profondeur (H) 72 mm
- En inox AISI 304
- Epaisseur de verre 6 - 12 mm
- Perçage ø 14 mm

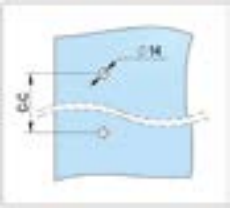

LONGUEUR	ENTRAXE (C-C)	DECOR	RÉF.	UV
300 mm	200 mm	brossé	BO 5113711	1x
450 mm	300 mm	brossé	BO 5213789	1x
800 mm	600 mm	brossé	BO 5113715	1x
1000 mm	800 mm	brossé	BO 5213779	1x
1200 mm	1000 mm	brossé	BO 5113716	1x
1600 mm	1000 mm	brossé	BO 5113717	1x
1800 mm	1000 mm	brossé	BO 5113718	1x
2000 mm	1000 mm	brossé	BO 5113719	1x

CONTENU :

Vis incluses pour des portes jusqu'à 40 mm d'épaisseur.

Bâton maréchal angulaire

- Décor brossé
- En inox AISI 304
- Epaisseur de verre 8 - 12 mm

LONG.	LARGEUR	PROF.	ENTRAXE (C-C)	PERCAGE	RÉF.
1200 mm	25 x 38 mm	80 mm	1175 mm	ø 18 mm	BO 5215027
290 mm	15 x 30 mm	55 mm	275 mm	ø 10 mm	BO 5215028
440 mm	15 x 30 mm	55 mm	425 mm	ø 10 mm	BO 5215029
590 mm	15 x 30 mm	55 mm	575 mm	ø 10 mm	BO 5215030
475 mm	25 x 50 mm	65 mm	450 mm	ø 14 mm	BO 5215031
600 mm	25 x 50 mm	65 mm	575 mm	ø 14 mm	BO 5215032

Poignée cuvette ronde, fermée

- Largeur (ø) 65 mm
- Profondeur (H) 9 mm
- Epaisseur de verre 8 - 10 mm
- Perçage ø 50 mm

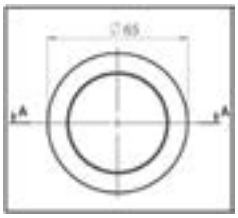

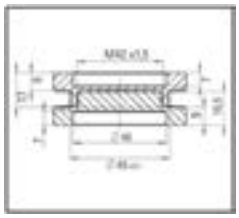

MATÉRIAU	DECOR	RÉF.	UV
Inox AISI 304	brossé	BO 5214217N	1x
Aluminium	couleur alu E6 C0	BO 5214218N	1x
Aluminium	Noir E6 C35	BO 5214219N	1x

Poignée cuvette ronde Ø 64 mm fermée, autocollante

- Largeur (ø) 64 mm
- Profondeur (H) 10 mm

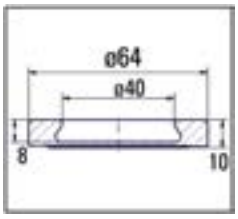

MATÉRIAUX	DECOR	RÉF.	UV
Inox AISI 304	brossé	BO 5205105	1x

Poignée cuvette carrée, fermée, autocollante

- Largeur 60 x 60 mm
- Profondeur (H) 10 mm

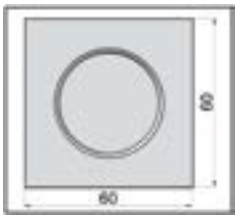

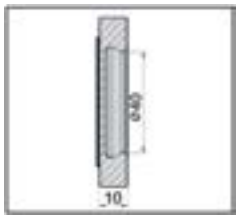

MATÉRIAUX	DECOR	RÉF.	UV
Inox AISI 304	brossé	BO 5205109	1x

Poignée cuvette ronde, ouverte, autocollante

- Largeur (ø) 65 mm

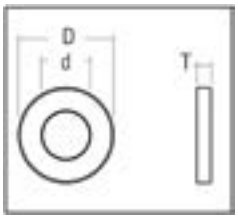

PROF.	Ø INTÉRIEUR	MATÉRIAUX	DECOR	RÉF.	UV
7 mm	ø 52 mm	Inox AISI 304	brossé	BO 5113794	1x
9 mm	ø 40 mm	Aluminium	Coul. alu E6/EV1	BO 5113785	1x

Poignée cuvette carrée, ouverte, autocollante

- Largeur 60 x 60 mm

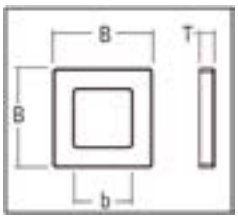

PROF.	LARGEUR INT.	MATÉRIAUX	DECOR	RÉF.	UV
8 mm	40 mm	Inox AISI 304	brossé	BO 5113778	1x
9 mm	35 mm	Aluminium	Coul. alu E6/EV1	BO 5113770	1x

Manutention

Ventouse à pompe Veribor® en matière plastique dans une mallette (anciennement BO 601BL)

- Charge portante 120 kg
- Direction de traction parallèle
- Ventouse en plastique
- Surface plane
- Disque de succion ø 213 mm
- Affichage de sécurité du vide
- Certifiée GS

RÉF.	UV
BO 601G	1x

Ventouse Veribor® 3 têtes en matière plastique

- Charge portante 90 kg
- Direction de traction parallèle
- Ventouse en plastique
- Surface plane
- Disque de succion ø 120 mm

RÉF.	UV
BO 603.1G	1x

Ventouse Veribor® 2 têtes en matière plastique

- Charge portante 50 kg
- Direction de traction parallèle
- Ventouse en plastique
- Surface plane
- Disque de succion ø 120 mm

RÉF.	UV
BO 602.1G	1x

Ventouse Veribor® en aluminium 3 têtes

- Charge portante 100 kg
- Direction de traction parallèle
- Ventouse enen aluminium
- Surface plane
- Disque de succion ø 120 mm

RÉF.	UV
BO S3.021	1 Set

Ventouse Veribor® en aluminium 2 têtes

- Charge portante 60 kg
- Direction de traction parallèle
- Ventouse enen aluminium
- Surface plane
- Disque de succion ø 120 mm

RÉF.	UV
BO S2.421	1 Set

Veribor® Renfort d'angle en bois

- Le renfort d'angle en bois avec ventouse intégrée est idéal pour la protection d'angle lors du transport de plateaux de verre ou de matériaux étanches au gaz.
- Notre protection d'angle est juste glissée sur l'angle à protéger et fixée à l'aide de la ventouse.

DESCRIPTION	RÉF.	UV
Panneaux max. 30 mm	BO 680.30	1x
Panneaux max. 60 mm	BO 680.60	1x

Chariot de transport Veribor® avec ventouse intégrée

- Charge portante jusqu'à 300 kg
- Epaisseur minimum de la charge transportée 3 mm
- Hauteur maximum de la charge transporté 2000 mm
- Longueur maximum de la charge transportée 3000 mm

RÉF.	UV
BO 680.0	1x

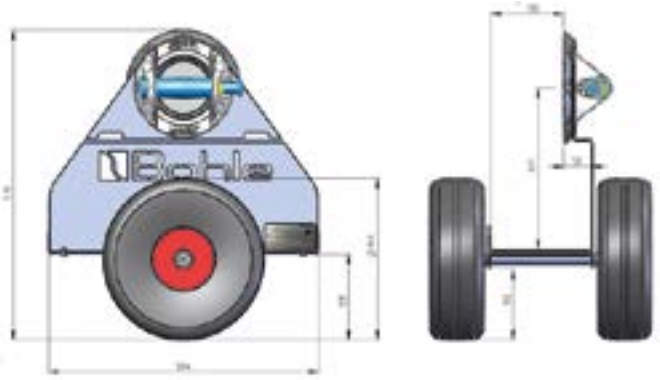

Outillages

Ventouse Vetrolevel avec niveau à bulle intégré

Petit assistant - grande aide : avec VetroLevel, vous mettez rapidement les vitres à niveau. Fixez le petit assistant de manière à ne pas le perdre de vue pendant le montage. La technologie à vide éprouvée du disque d'aspiration Veribor® le maintient solidement en place. Vous avez maintenant les deux mains libres pour aligner confortablement la vitre sans devoir constamment vous servir d'un niveau à bulle. VetroLevel soutient idéalement l'installation du VetroMount® et convient également parfaitement à l'installation de douches tout en verre ou de cloisons de séparation. Peu importe où vous installez une vitre, VetroLevel vous aide. Et si ce n'est pas du verre ? Le disque d'aspiration Veribor® tient sur toutes les surfaces lisses et étanches aux gaz. Cela rend VetroLevel encore plus polyvalent.

- Disque de succion ø 90 mm
- Température d'utilisation de -10°C à +40°C
- Montage rapide

RÉF.	UV
BO 5140450	1x

Cales d'écartement Euroklick type 3 , 40 x 30 mm

Les cales d'écartement sont utilisées dans la construction de fenêtres, de portes et de cloisons sèches. Elles sont utilisées pour compenser les irrégularités et pour un alignement rapide. Le crochet de verrouillage empêche le décrochage de la vis. L'aide au montage permet de les positionner facilement.

- Compensation/pose de profilés (p. ex. FrameTec Select 2.0, MasterTrack® FT) sur des murs irréguliers
- Sachet de 100 pièces
- Avec aide au montage
- Avec crochet de verrouillage

ÉPAISSEUR	COULEUR	RÉF.
1 mm	blanc	BO 5133101
3 mm	rouge	BO 5133103
5 mm	vert	BO 5133105

Set de clés à six pans extra longues en 9 parties

- en 9 parties
- Tailles : 1,5; 2; 2,5; 3; 4; 5; 6; 8; 10 mm

RÉF.	UV
BO 5109703	1

Films de protection

Film aspect dépoli à l'acide

- Film de qualité en aspect dépoli à l'acide
- Largeur 1,22 m
- Idéal pour l'équipement ultérieur comme pare-vue ou élément de décoration.
- Pour collage complet ou partiel du verre

LONGUEUR	RÉF.
10 m	BO 5105138
25 m	BO 5105139

Film aspect sablage

- Film de qualité en aspect sablage
- Largeur 1,52 m
- Idéal pour l'équipement ultérieur comme pare-vue ou élément de décoration.
- Pour collage complet ou partiel du verre

LONGUEUR	RÉF.
10 m	BO 5105148
25 m	BO 5105149

Film de protection autocollant, bleu

- Protection optimale des surfaces pendant les travaux de peinture, de crépissage ou de façade
- Protège rapidement et de manière sûre les surfaces fragiles (verre, céramique, bois, PVC et inox)
- Résistant à l'eau, aux attaques chimiques et aux endommagements mécaniques
- Longueur 100 m
- Diamètre intérieur 75 mm

LARGEUR	UV	RÉF.
1 m	1	BO 5105158
0,5 m	2	BO 5105157
0,125 m	1	BO 5105159

Département français

Bohle AG
Dieselstr. 10
42781 Haan
www.bohle.com

Pour toute demande concernant l'assortiment de ferrures :
ferrures@bohle.de
+49 (0) 2129 5568 951

Pour un soutien optimal lors de la planification d'un projet ainsi que pour les questions relatives à l'installation ou aux calculs :
technique-ferrures@bohle.de
+49 (0) 2129 5568 953

KA 146FR00 · 11-2024 · 2023-9098 · FR